ヴァント800・ヴァント550 門袖一覧

IELOGO 2024-2025 vol.5 P17-20 掲載

株式会社 丸三タカギ
SIGN & EXTERIOR Styling up Your HOUSE

■風格漂う800㎜幅のデザイン門袖

■必要機能をミニマルにまとめた550㎜幅の省スペース型

■プライバシーを守る防犯性の高い二重扉仕様

荷物の有無を確認できるインジゲーターを二重扉により隠せるため、防犯性に優れています。扉の開き勝手は左右お選びいただけます。

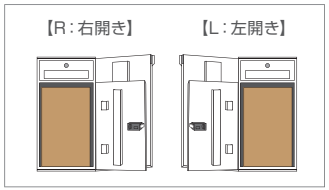

■大容量ポストと74Lクラスの大型宅配ボックス

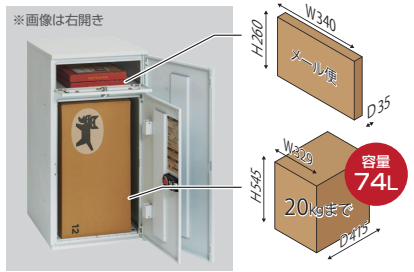

メール便対応の大容量ポストと74Lクラスの業界最大級の大型宅配ボックスを搭載。

宅配120サイズ対応

※3辺合計120cmまで

《受け取りできる荷物の例》

ペットボトル
2L×6本
1ケース
＝約12kg

ビール箱
350ml ×24本
2ケース
＝約17kg

こだわりの塗装仕上げによる凹凸あるリアルなテクスチャ

■乾式門袖の施工性

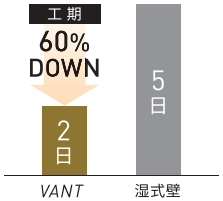

■LED照明

内蔵型のサイン灯がノイズレスにナイトシーンを演出します。

■表札（別売）

通常のブロック壁同様に壁付用表札が取付可能です。

本資料の掲載内容（画像、文章等）の全てについて、無断で複製、転載、転用、改変等の二次利用を固く禁じます。

	ブラン	ノワール
	門袖/ホワイト ニッチスペース/ブラウン 宅配ポスト/ホワイト	門袖/ダークグレー ニッチスペース/ブラック 宅配ポスト/ブラック
ヴァント800	 VAN2-1-L ￥398,000(税別)	 VAN2-2-L ￥398,000(税別)
ヴァント550	 VAN1-1-L ￥348,000(税別)	 VAN1-2-L ￥348,000(税別)

※上記画像は左開き(L)です

■仕様 ヴァント800

サイズ：幅約800×奥行約470×高さ1360（全高1630）mm
総重量：約43kg（門袖単体：約15kg）
材　質：門袖 / FRP（塗装仕上げ）
宅配ポスト / スチール（粉体塗装）
ポスト部分投函口：上部、取出口：前方手前開き
宅配ボックス部分投函口・取出口：前方　左開き or 右開き
サイン灯：LED 100V　電球色

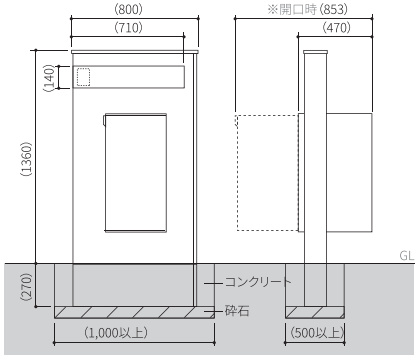

※表札、インターホンは付属しません　※インターホンは高さ140mmまでの機種が取り付け可能です

■仕様 ヴァント550

サイズ：幅約550×奥行約470×高さ1360（全高1630）mm
総重量：約40kg（門袖単体：約12kg）
材　質：門袖 / FRP（塗装仕上げ）
宅配ポスト / スチール（粉体塗装）
ポスト部分投函口：上部、取出口：前方手前開き
宅配ボックス部分投函口・取出口：前方　左開き or 右開き
サイン灯：LED 100V　電球色

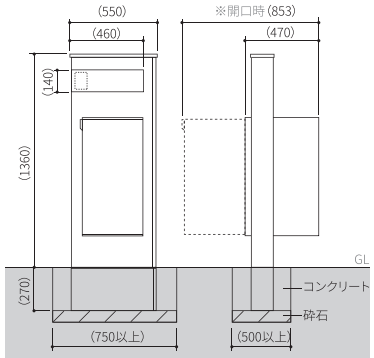

※表札、インターホンは付属しません　※インターホンは高さ140mmまでの機種が取り付け可能です

ブラン

門袖		ニッチスペース		宅配ポスト
ホワイト	-	ブラウン	-	ホワイト

ノワール

門袖		ニッチスペース		宅配ポスト
ダークグレー	-	ブラック	-	ブラック

本資料の掲載内容（画像、文章等）の全てについて、無断で複製、転載、転用、改変等の二次利用を固く禁じます。