符号	部品名	材質	色調/仕上げ	サイズ	数量	備考
①	切文字	ステンレス	SUS2B塗装/SUSHL/SUSバイブレーション他	H100(頭文字)×T3mm	1	
②	寸切りボルト	ステンレス	生地/黒染め	M3×50mm	2	

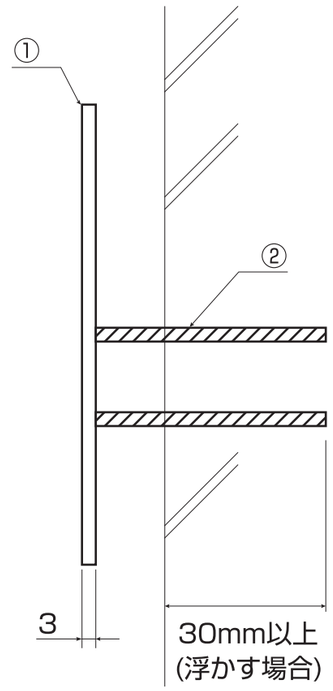

■印字方法　カットイン

■取扱説明書
IELOGO_取説_A3_2409

■付属品
M3×50mm寸切りボルト
施工用型紙

■付属品カラー一覧

本体色	M3×50 ボルト	スペーサー仕様の場合 φ6×10 スペーサー
K1 H2 M1 K2 H3 M7 K3 R1 M8 K4 R2 M9 K5 R3 E1 K6 R5 E2 K7 D1 E4 K8 D2 E5 C1 D3 E6 C2 D4 B1 C3 D5 B2 C4 D6 B3 C5 O1 I1 C6 O2 I2 C7 O3 I3 H1 O4	黒染め	黒染め
A1 M3 S2 A2 M4 S4 H4 M5 S5 R4 M6 S6 R6 E3 M2 S1	生地	生地
S7 S8	生地	シルバー塗装

※上記寸法以外のスペーサーの場合は生地。
ステンレスEXのみシルバー塗装

●書体見本&ボルト位置(文字毎に設定済み)実寸データを並び替えてレイアウト

訂正	月 日		月 日		分類 IELOGO	作製 年 月 日 2020/05/08		承認				図面NO. GZ_ワンダーワード_WW
	月 日		月 日									
	月 日		月 日		商品名 Wonder Word WW	縮尺 3/4	株式会社 丸三タカギ	営業	設計 追上	担当 追上	製図 追上	
	月 日		月 日									