符号	部品名	材質	色調/仕上げ	サイズ	数量	備考
①	切削文字	ABS	エイジング/ベーシックカラー塗装	H60(頭文字)×T15	1	
②	バー付き切文字	SUS2B	塗装(下図)	H59(頭文字)×T2	1	
③	寸切りボルト	SUS	生地	M3×50mm	2	
④	M3　6角ナット　3種	SUS	生地	M3	2	
⑤	M3スプリングワッシャー	SUS	生地	M3	2	

■印字方法　　切削加工

■取扱説明書
IELOGO_取説_
ACDEFJLNST_A3_2303

■付属品
施工用型紙

■ベースカラー

Xタイプ 白	Xタイプ シルバー	Xタイプ クリーム	Xタイプ コゲ茶
1.ホワイト	2.シルバー	3.クリーム	4.コゲ茶
Xタイプ ダークグレー	Xタイプ 黒		
5.ダークグレー	6.ブラック	7.文字カラー同色	

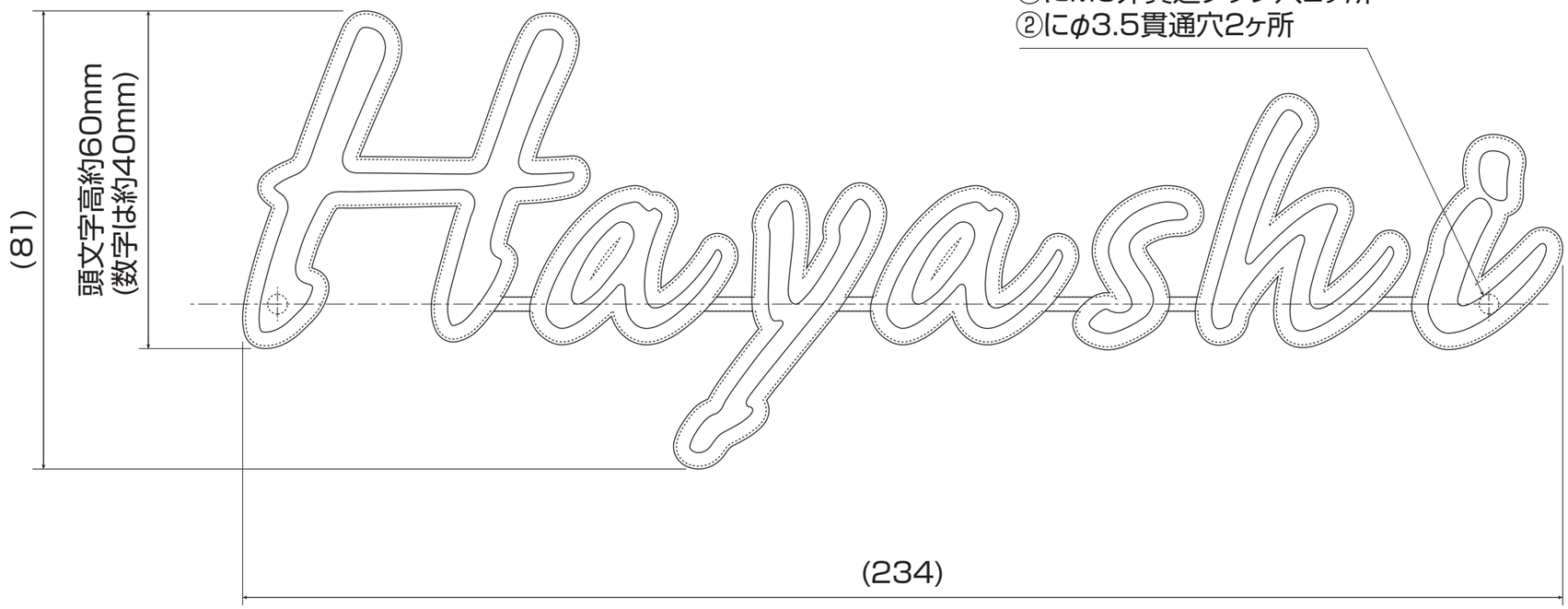

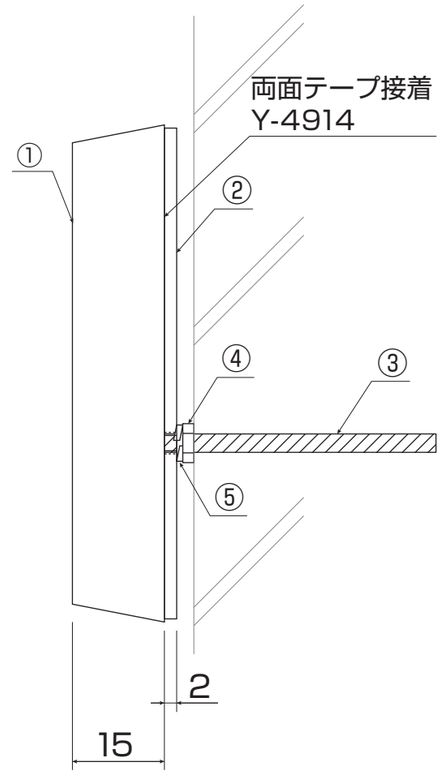

訂正														
	月　日			月　日			分類	IELOGO　vol.6	作製　年　月　日	2025/04/		承認		図面NO. GZ_レリード_RLD1-
	月　日			月　日										
	月　日			月　日			商品名	レリード　RLD1-	縮尺	1:1		営業	設計 追上 担当 追上 製図 追上	
	月　日			月　日										

符号	部品名	材質	色調/仕上げ	サイズ	数量	備考
①	切削文字	ABS	エイジング/ベーシックカラー塗装	H60(頭文字)×T15	1	
②	バー付き切文字	SUS2B	塗装(下図)	H59(頭文字)×T2	1	
③	寸切りボルト	SUS	生地	M3×50mm	2	
④	M3　6角ナット　3種	SUS	生地	M3	2	
⑤	M3スプリングワッシャー	SUS	生地	M3	2	

■印字方法　　切削加工

■取扱説明書
IELOGO_取説_A3_2504

■付属品
施工用型紙

■ベースカラー

Xタイプ 白	Xタイプ シルバー	Xタイプ クリーム	Xタイプ コゲ茶
1.ホワイト	2.シルバー	3.クリーム	4.コゲ茶
Xタイプ ダークグレー	Xタイプ 黒		
5.ダークグレー	6.ブラック	7.文字カラー同色	

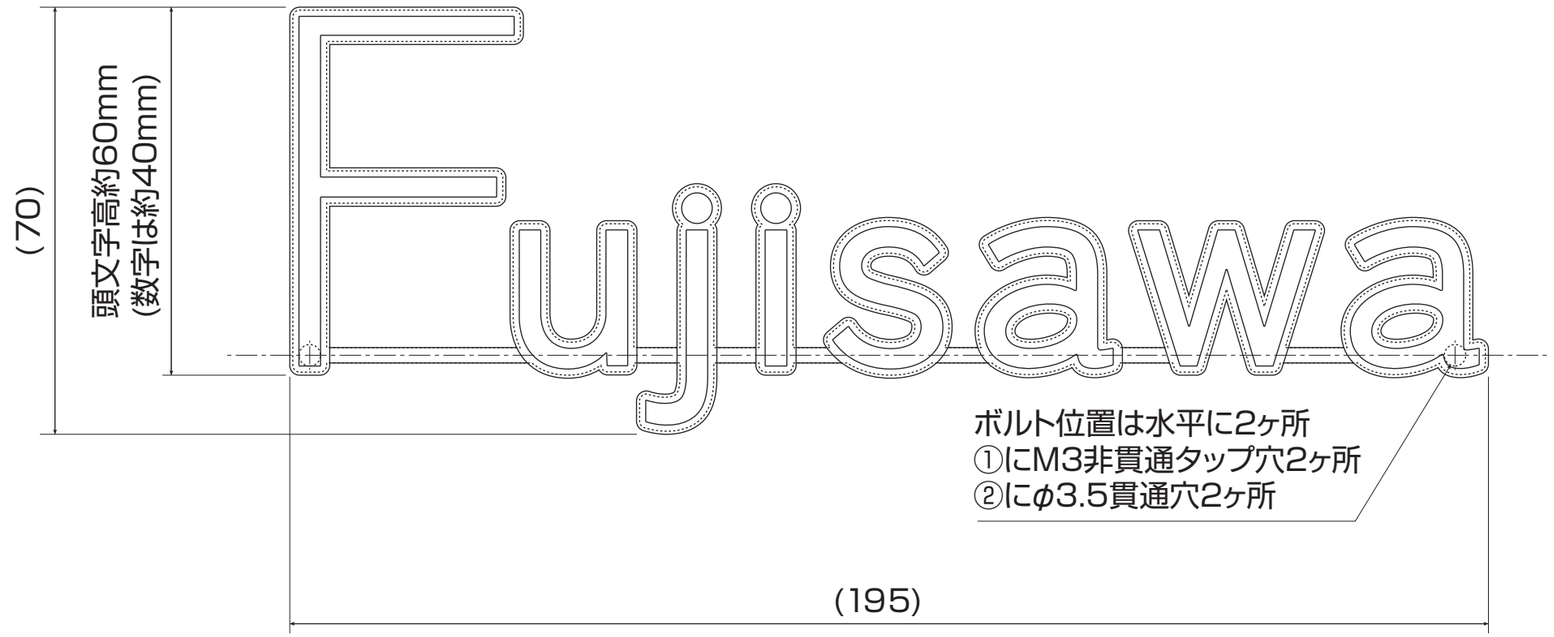

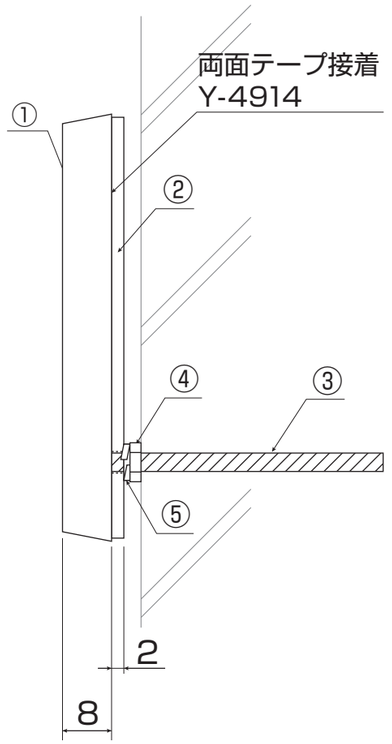

訂正							分類	作製 年 月 日		承認				図面NO.
	月 日			月 日			IELOGO　vol.6	2025/04/24						GZ_レリード_RLD2-
	月 日			月 日			商品名	縮尺		営業	設計	担当	製図	
	月 日			月 日			レリード　RLD2-	1:1			追上	追上	追上	
	月 日			月 日										

符号	部品名	材質	色調/仕上げ	サイズ	数量	備考
①	切削文字	ABS	エイジング/ベーシックカラー塗装	H60(頭文字)×T15	1	
②	バー付き切文字	SUS2B	塗装(下図)	H59(頭文字)×T2	1	
③	寸切りボルト	SUS	生地	M3×50mm	2	
④	M3　6角ナット　3種	SUS	生地	M3	2	
⑤	M3スプリングワッシャー	SUS	生地	M3	2	

■印字方法　　切削加工

■取扱説明書

IELOGO_取説_A3_2504

■付属品

施工用型紙

■ベースカラー

Xタイプ 白 1.ホワイト

Xタイプ シルバー 2.シルバー

Xタイプ クリーム 3.クリーム

Xタイプ コゲ茶 4.コゲ茶

Xタイプ ダークグレー 5.ダークグレー

Xタイプ 黒 6.ブラック

7.文字カラー同色

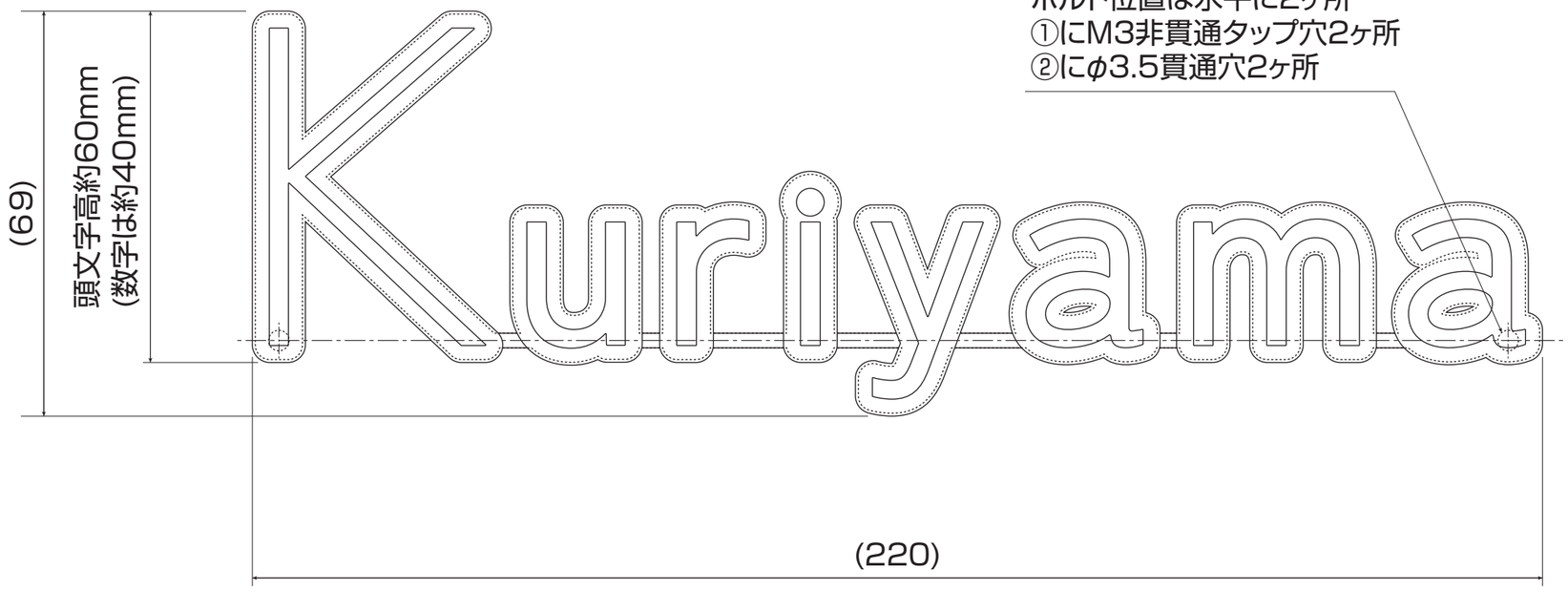

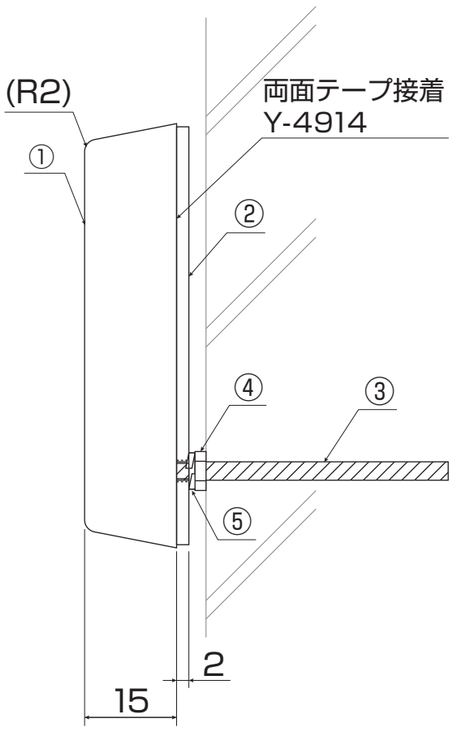

訂正	月日			月日			分類	IELOGO　vol.6	作製 年 月 日	2025/05/02		承認				図面NO.	GZ_レリード_RLD3-
	月日			月日			商品名	レリード　RLD3-	縮尺	1:1		営業	設計 追上	担当 追上	製図 追上		
	月日			月日													
	月日			月日													

符号	部品名	材質	色調/仕上げ	サイズ	数量	備考
①	切削文字	ABS	エイジング/ベーシックカラー塗装	H60(頭文字)×T15	1	
②	バー付き切文字	SUS2B	塗装(下図)	H59(頭文字)×T2	1	
③	寸切りボルト	SUS	生地	M3×50mm	2	
④	M3　6角ナット　3種	SUS	生地	M3	2	
⑤	M3スプリングワッシャー	SUS	生地	M3	2	

■印字方法　　切削加工

■取扱説明書
IELOGO_取説_A3_2504

■付属品
施工用型紙

■ベースカラー

Xタイプ 白 1.ホワイト
Xタイプ シルバー 2.シルバー
Xタイプ クリーム 3.クリーム
Xタイプ コゲ茶 4.コゲ茶
Xタイプ ダークグレー 5.ダークグレー
Xタイプ 黒 6.ブラック
7.文字カラー同色

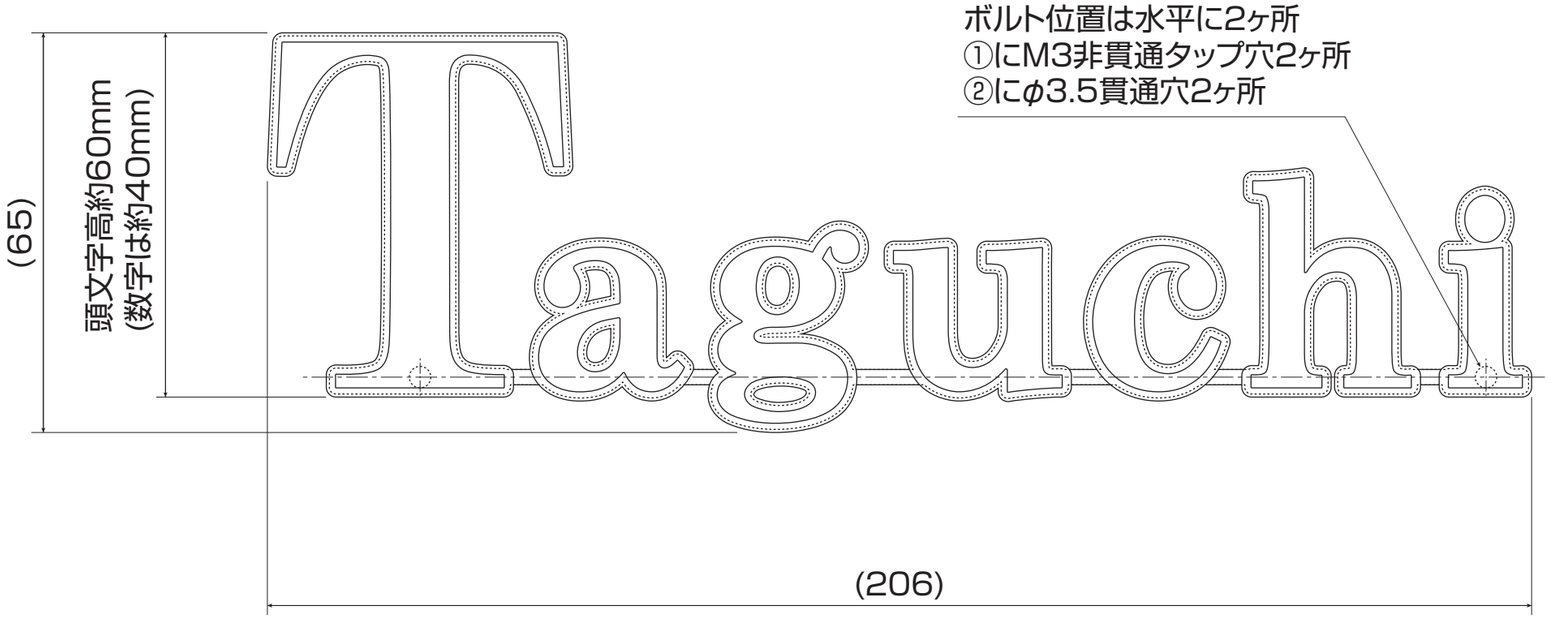

ボルト位置は水平に2ヶ所
①にM3非貫通タップ穴2ヶ所
②にφ3.5貫通穴2ヶ所

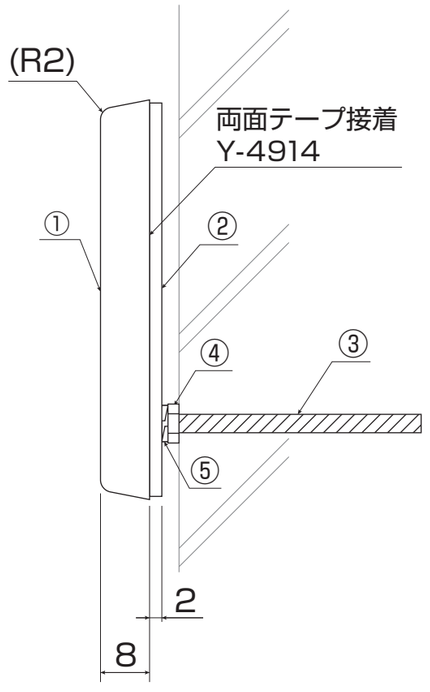

訂/正			分類	作製 年 月 日		承認				図面NO.
			IELOGO　vol.6	2025/04/24						GZ_レリード_RLD4-
			商品名	縮尺		営業	設計	担当	製図	
			レリード　RLD4-	1:1			追上	追上	追上	