符号	部品名	材質	サイズ	色調 /仕上げ/加工	数量	備考
①	本体	アルミ	頭文字高：約50mm×T15mm	焼付塗装　裏面非貫通M3ネジ穴	1	
②	付属品①施工用ボルト	ステンレス 2B	M3-L50		2	
③	付属品②施工用型紙	紙			1	
④						
⑤						
⑥						
⑦						

付属品

- ●施工用ボルトM3-L50：2本
- ●施工用型紙：1枚

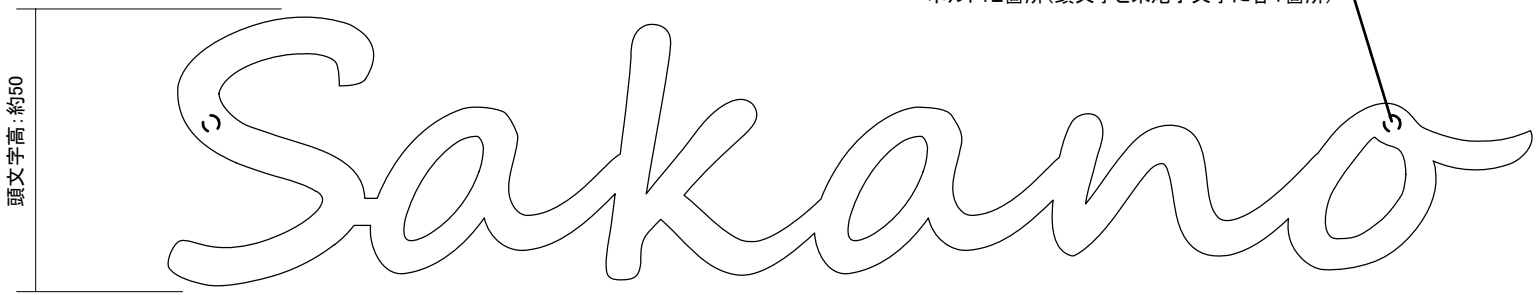

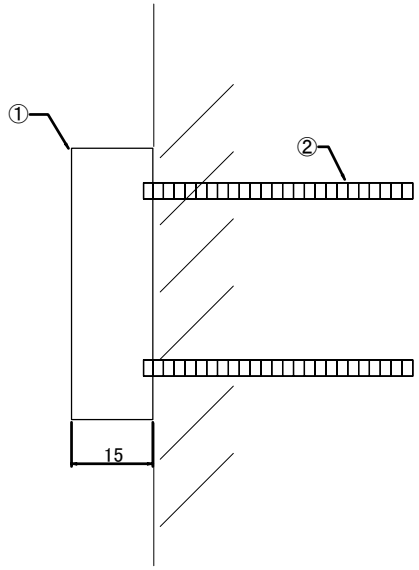

●専用書体見本

ABCDEFGHIJKLMNOPQRSTUVWXYZ

abcdefghijklmnopqrstuvwxyz

※書体/文字高は変更出来かねます　※頭文字は大文字、以降は小文字となります　※文字を繋げるためバーを入れる場合があります
※手作り品のため、表面の凹凸、色ムラ、サイズのばらつきがございますが一点物の味わいとしてお楽しみ下さい
※書体は「シーゴースクリプト体」限定です。英字のみの書体です
※塗装は職人がひとつひとつ手作業で製作しておりますのでカタログ画像と異なる場合がございます
※文字の穴の部分が塞がる場合がございます

訂正					分類 イエロゴ掲載商品	作成 年 月 日 2020/5/8	株式会社 丸三タカギ	承認	図番 GZ_キャスティモ
					名称 キャスティモ	縮尺 1/1		作図 / 設計 / 検図 / 承認 乾	