符号	部品名	材質	色調/仕上げ	サイズ	数量	備考
①	切削文字	ABS	ABS塗装	H85(頭文字)×T15	1	
②	ベース	SUS2B		H83(頭文字)×T0.8	1	
③	寸切りボルト	SUS	生地	M3×50mm	3	
④	M3　6角ナット　3種 ⚠	SUS	生地	M3	3	
⑤	M3スプリングワッシャー ⚠	SUS	生地	M3	3	

■印字方法　　切削加工

■取扱説明書
IELOGO_取説_
ACDEFJLNST_A3_2303

■付属品
施工用型紙

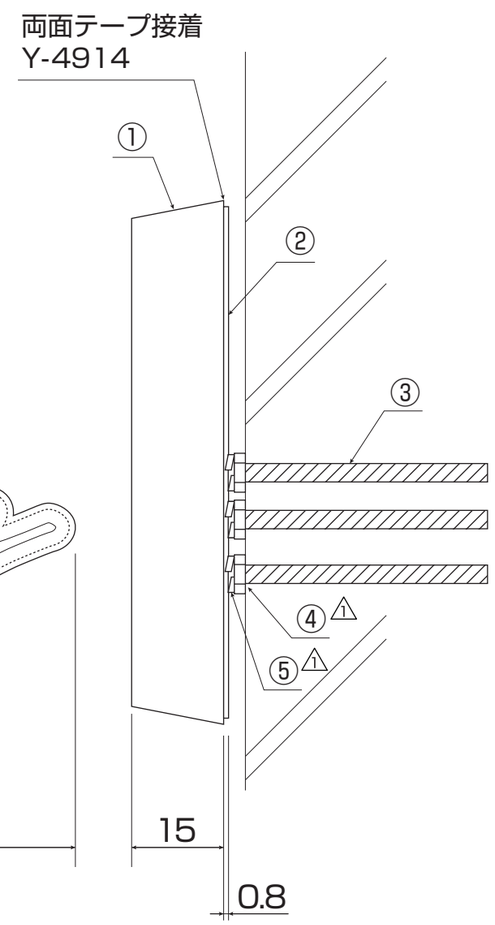

訂正															
	10月 27日	⚠	部材変更と追加	月　日		分類 IELOGO　vol.4	作製 年 月 日 2023/04/10		承認				図面NO. GZ_アーチ_ARC1-
	月　日			月　日									
	月　日			月　日		商品名 アーチ　ARC1-	縮尺 1:1		営業	設計 追上	担当 追上	製図 追上	
	月　日			月　日									

符号	部品名	材質	色調/仕上げ	サイズ	数量	備考
①	切削文字	ABS	ABS塗装	H82(頭文字)×T8	1	
②	ベース	SUS2B		H81(頭文字)×T0.8	1	
③	寸切りボルト	SUS	生地	M3×50mm	3	
④	M3　6角ナット　3種 ⚠	SUS	生地	M3	3	
⑤	M3スプリングワッシャー ⚠	SUS	生地	M3	3	

■印字方法　　切削加工

■取扱説明書
IELOGO_取説_
ACDEFJLNST_A3_2303

■付属品
施工用型紙

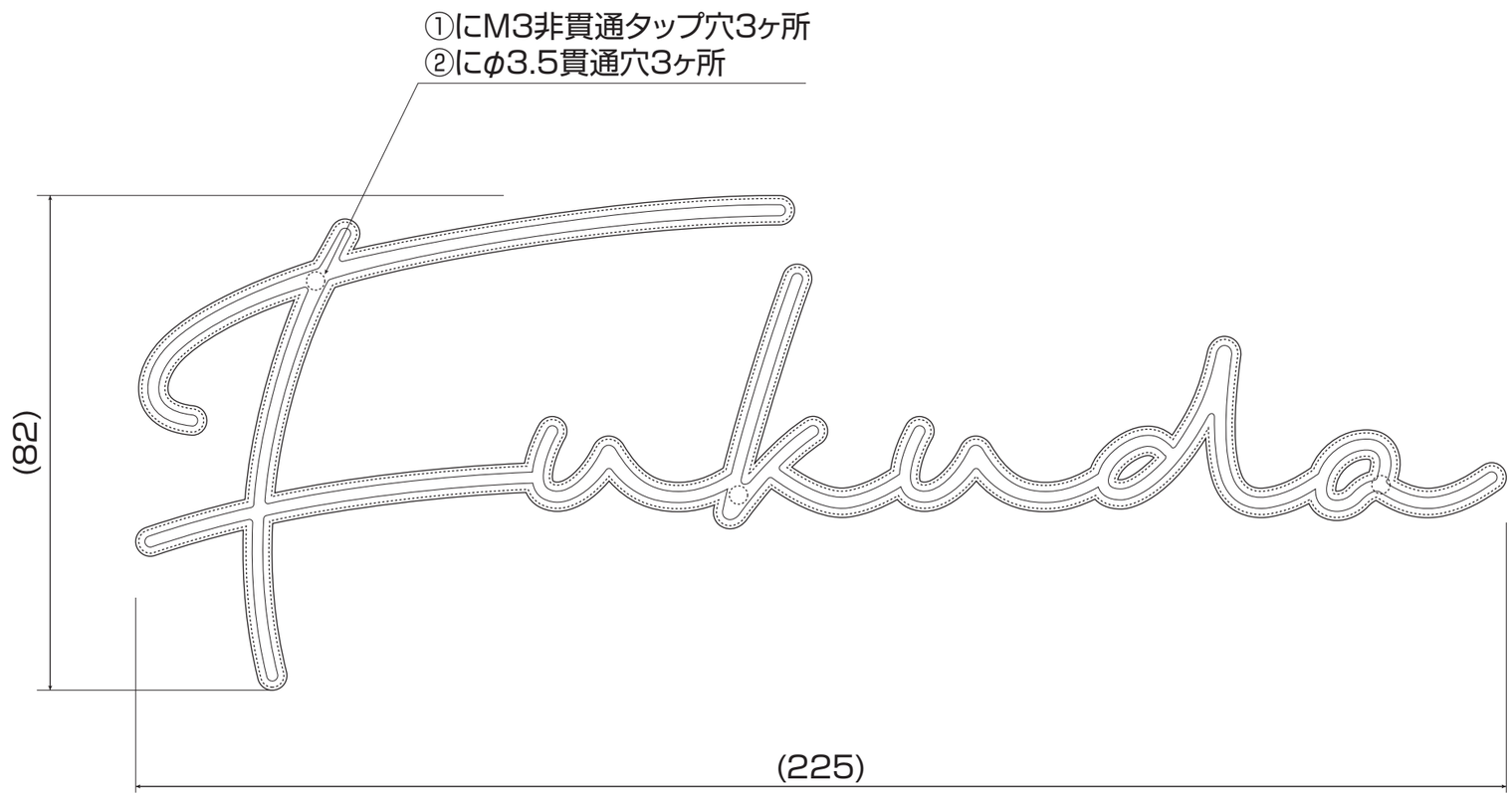

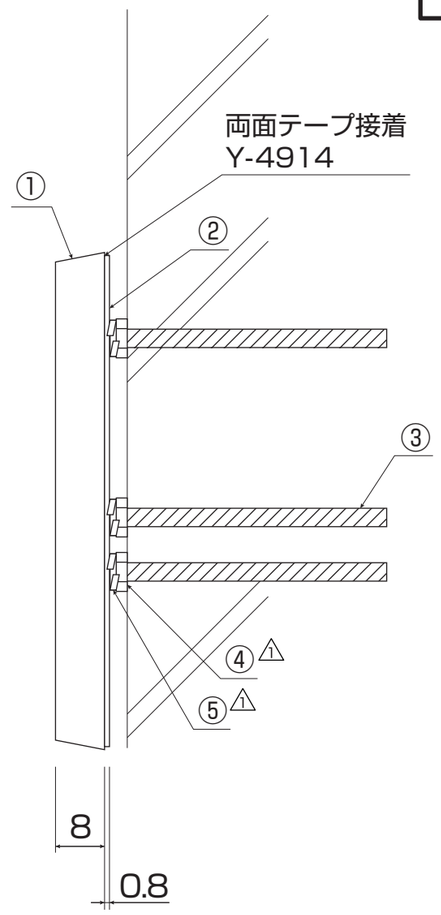

訂正														
	10月 27日	⚠	部材変更と追加	月　日		分類 IELOGO　vol.4	作製 年 月 日 2023/04/10		承認				図面NO. GZ_アーチ_ARC2-
	月　日			月　日									
	月　日			月　日		商品名 アーチ　ARC2-	縮尺 1:1		営業	設計 追上	担当 追上	製図 追上	
	月　日			月　日									

符号	部品名	材質	色調/仕上げ	サイズ	数量	備考
①	切削文字	ABS	ABS塗装	H85(頭文字)×T15	1	
②	ベース	SUS2B		H83(頭文字)×T0.8	1	
③	寸切りボルト	SUS	生地	M3×50mm	3	
④	M3　6角ナット　3種 ⚠	SUS	生地	M3	3	
⑤	M3スプリングワッシャー ⚠	SUS	生地	M3	3	

■印字方法　切削加工

■取扱説明書
IELOGO_取説_
ACDEFJLNST_A3_2303

■付属品
施工用型紙

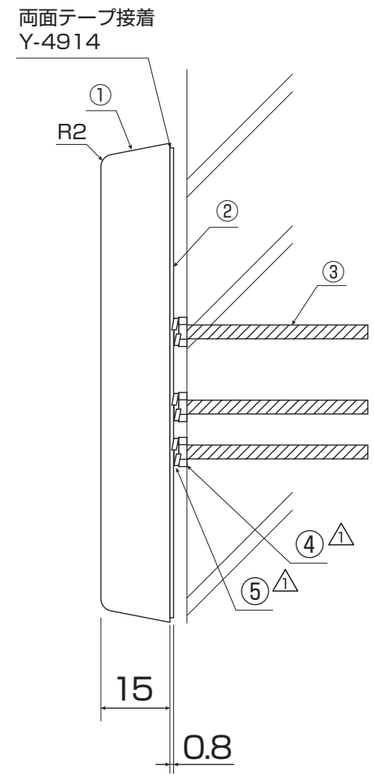

訂正														
	10月 27日	⚠	部材変更と追加	月　日		分類 IELOGO　vol.4	作製 年 月 日 2023/04/10		承認				図面NO. GZ_アーチ_ARC3-
	月　日			月　日									
	月　日			月　日		商品名 アーチ　ARC3-	縮尺 3 :4		営業	設計 追上	担当 追上	製図 追上	
	月　日			月　日									