符号	部品名	材質	色調／仕上げ	サイズ	数量	備考
①	ポスト本体	スチール	ホワイト　粉体焼付塗装	W380×H380×D123	1	
②	ダンパー	ポリアミド他	ライトグレイ	―――	1	
③	トルクヒンジ	ステンレス,POM	―――	W50×H14×D42.5(全開時)	2	
④	ダイヤル錠	亜鉛合金,スチール	クロームメッキ,ニッケルメッキ	φ32　胴部19mm	1	
⑤	窓プレート	アクリル	無色透明	―――	2	
⑥	底板	スチール	ホワイト　粉体焼付塗装	W343×H7×D80	1	
⑦	化粧パネル	ｱﾙﾐ樹脂積層複合板	粘着材付化粧塩ビフィルム貼り	W379×H376×t5	1	木目ｶﾗｰ 11/ﾁｰｸ　12/ｳｫｰﾙﾅｯﾄ　13/ｵｰｸ　14/ｸｽﾉｷ
⑧	パネル取付ビス	ステンレス	―――	M3×6 AナベWH=8	4	
⑨	カールプラグ	樹脂	―――	4×L30	4	本体付属品 小袋入れ
⑩	タッピングビス	ステンレス	―――	4×30	4	本体付属品 小袋入れ
⑪	ゴムパッキン	合成ゴム	―――	―――	4	本体付属品 小袋入れ　　（グラフィックパネル－本体取付用）
⑫	取扱説明書	―――	―――	A4縦モノクロ片面印刷	1	本体付属品

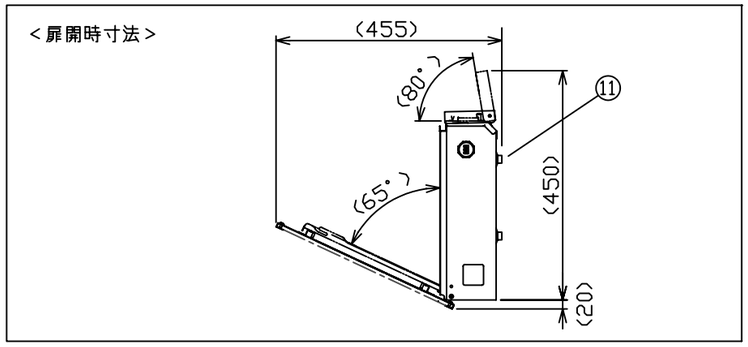

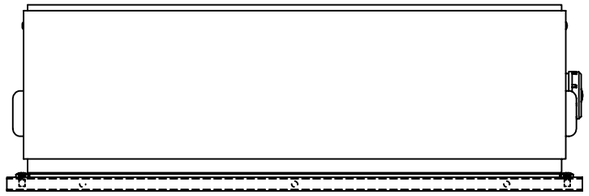

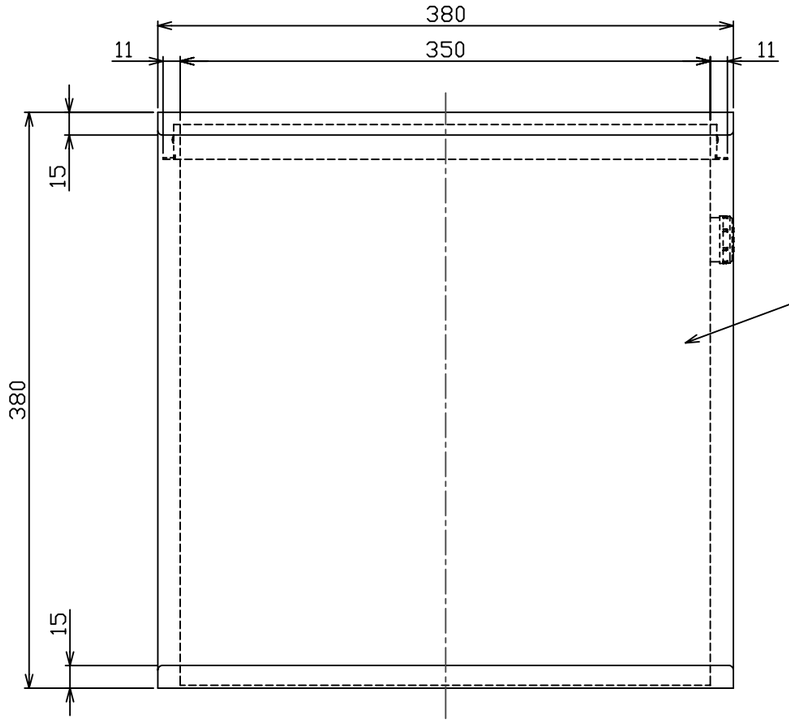

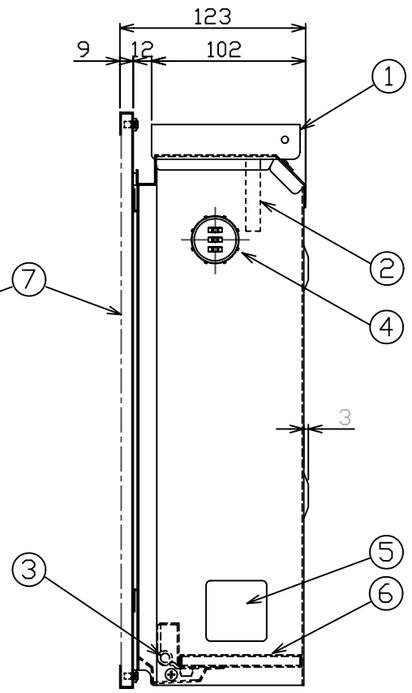

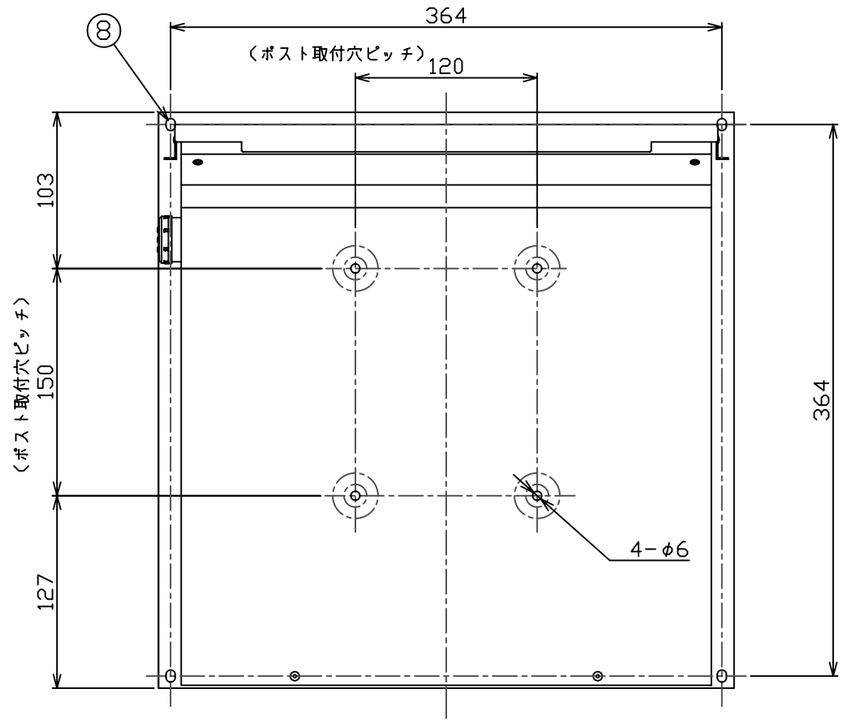

訂正	年　月　日			年　月　日		分類 ダイヤル錠付ポスト	作成 年 月 日 2018 04 25	株式会社 丸三タカギ	審査	図面No. GZ_PTR
	年　月　日			年　月　日						
	年　月　日			年　月　日		商品名 『ポスティーレ』　PTR －(木目ｶﾗｰNo)	縮尺		考査 木林　設計 木林　担当 木林　製図	
	年　月　日			年　月　日						