符号	部品名	材質	色調／仕上げ	サイズ	数量	仕入先	備考
①	SUSプレート	SUSHL		150*150*1	1		
②	中間材	黒アクリル		80*65*5	1		
③	ベースプレート	ブラックSUSHL		180*180*1	1		

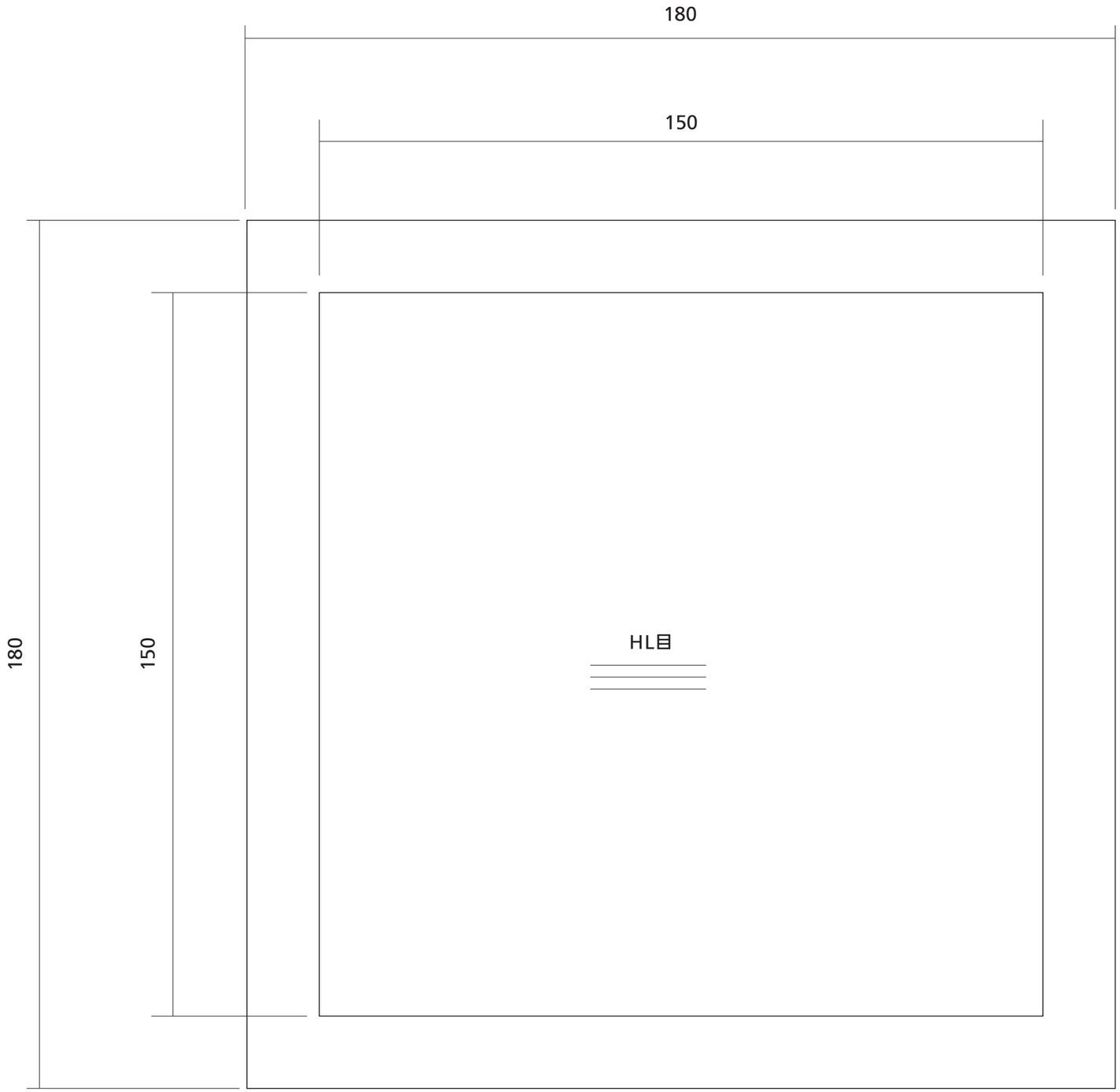

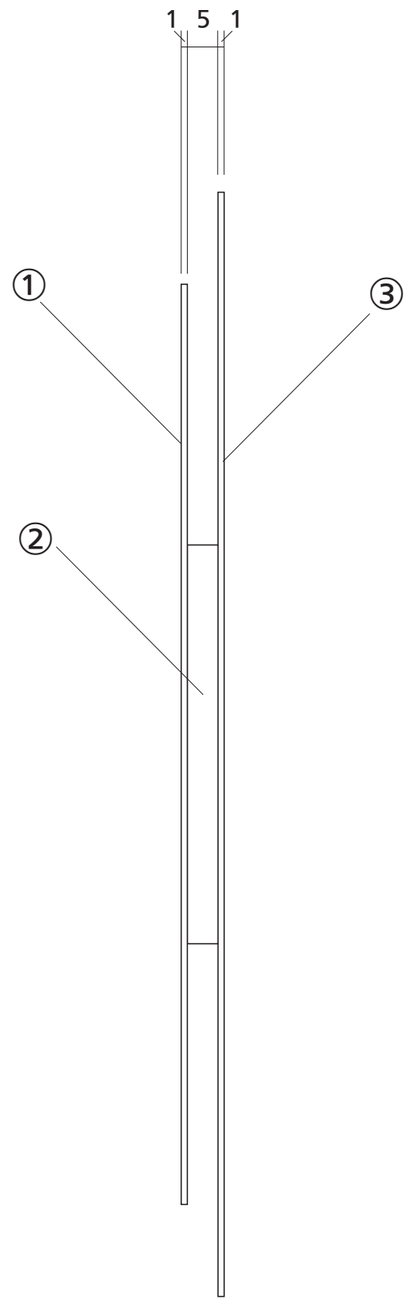

■付属品

スタッド金具

■印字

印字：**ドライエッチング**

訂正	年 月 日		年 月 日		分類	for 2世帯	作成 年 月 日 2020 3 25	Marusan Takagi CO.,LTD	審査				図面No.
	年 月 日		年 月 日										
	年 月 日		年 月 日		商品名	ステンレス2層タイプ	縮尺 Non Scale		考査	設計 田中	担当 田中	製図 田中	GZ_NSN
	年 月 日		年 月 日										