符号	部品名	材質	色調/仕上げ	備考
①	ポスト本体	ZAM鋼板	シルバー塗装(粉体塗装) 1	

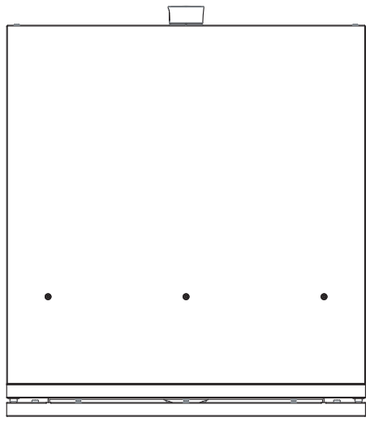

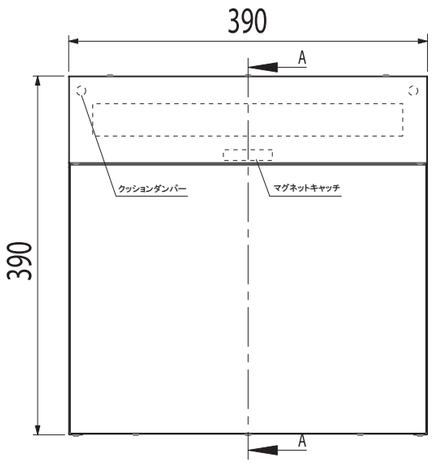

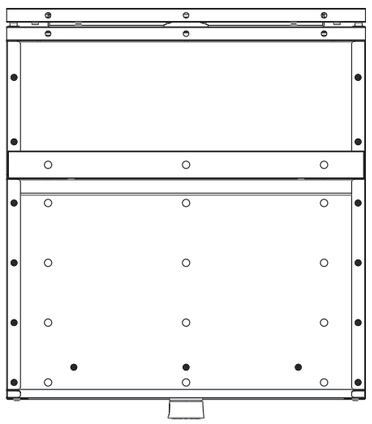

A-A断面

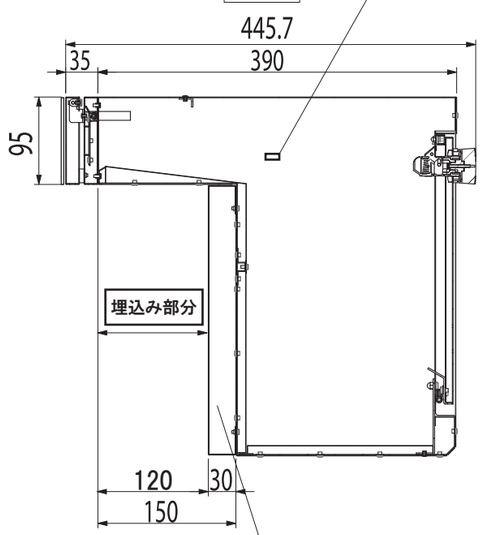

as ダイヤル錠の暗号シール

解錠番号紛失の際は、こちらの2桁のアルファベットを弊社までお伝え下さい。
解錠番号照合し再度お知らせいたします。
(投函口を覗きこみ向かって左側、図の位置に貼り付けてあります)

■スペーサー(埋め込みしろ調整パネル)
出荷時:付属した状態(厚さ120mmブロックに対応)
※取り外すと厚さ150mmブロックに対応

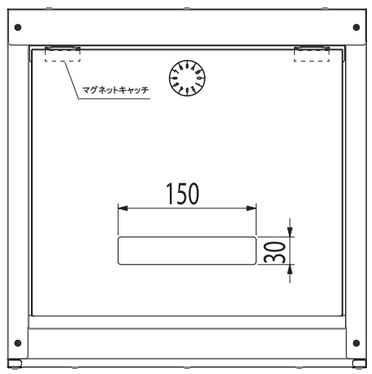

■付属品

なし

■カラーバリエーション(品番)

シルバー(EPU-0204)

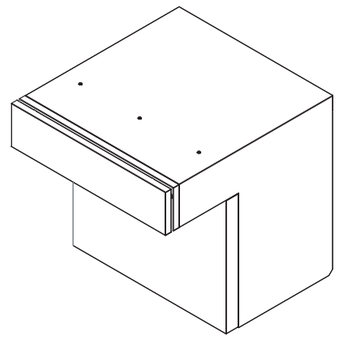

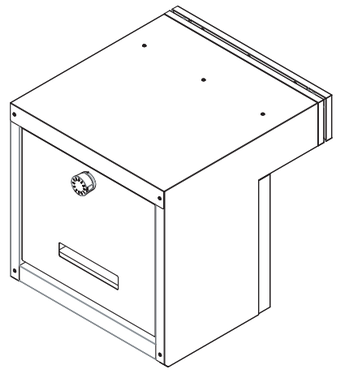

開閉時

・投入口サイズ:36mm×335mm
・取出口サイズ:248mm×316mm

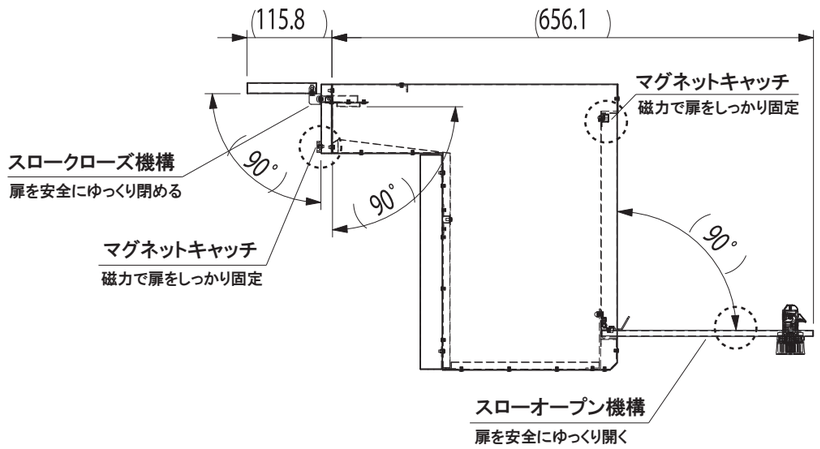

扉の止まる位置

(その他の位置で扉から手を離すと、扉はゆっくりと落下していきます)

訂正	月 日		月 日		備考	名称 ラフェイスポスト		株式会社丸三タカギ	承認 北園				図面 No.
	月 日		月 日		A3	作成 年 月 日 2015/10/1	縮尺 1:0.15	重量 約9,800g	考査	設計	担当	製図 乾	
	月 日		月 日										
	月 日		月 日										