符号	部品名	材質	色調/仕上げ	サイズ	数量	備考
①	本体	SUS2B	溶接加工品　塗装	下記	1	
②	台座	SUS2B	溶接加工品　塗装	下記	1	
③	低頭ネジ	SUS	頭のみ塗装	下記	2	
付属品	トラスタッピングビスM4-L30	SUS	頭のみ塗装	下記	4	
付属品	カールプラグM4	-	-	-	4	

W/B：本体色　R/L：印字面

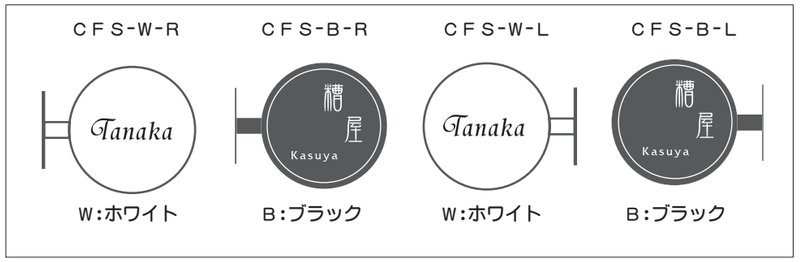

●付属品

・M4-L30トラスタッピングネジ：4本　　・M4カールプラグ：4本

※下図はCFS-W-Rの場合

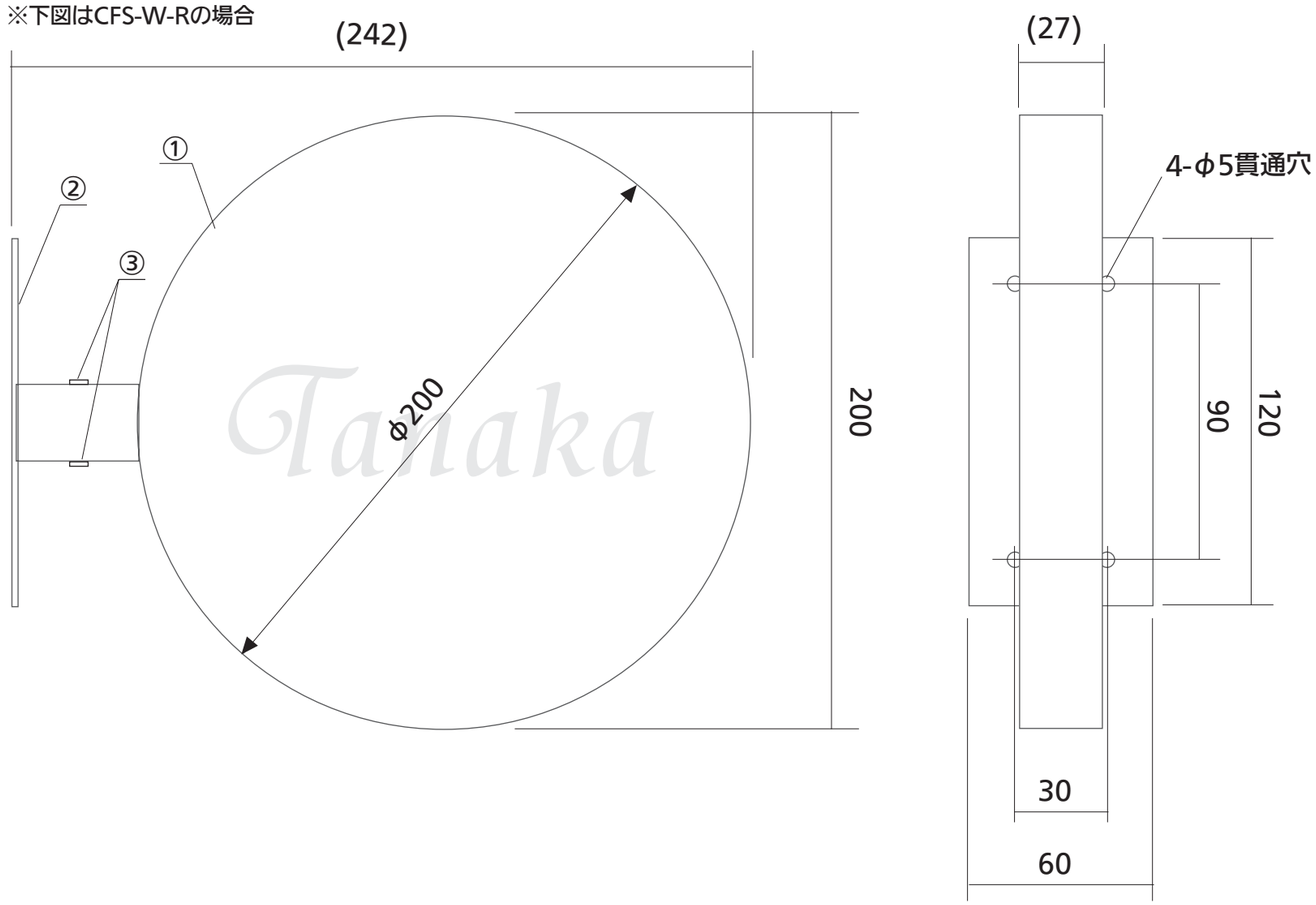

【パーツ構成】

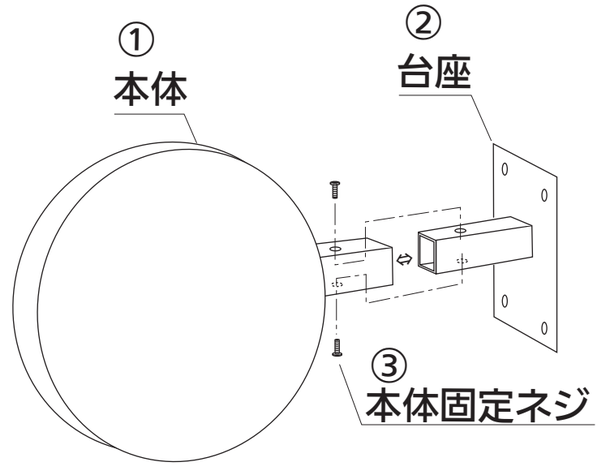

訂正												
	月　日			月　日		分類 IELOGO 2021-2022	作製　年　月　日 2021/6/1	株式会社 丸三タカギ	承認			図面NO.
	月　日			月　日					考査	設計	担当	製図
	月　日			月　日		商品名 カフェサイン	縮尺 1/2					GZ_カフェサインCFS
	月　日			月　日								