符号	部品名	材質	色調/仕上げ	サイズ	備考
①	本体		シルバー/ブラック	W230×H130×T5	ウォールライト100V　LED2W×3　消費電力4.5W

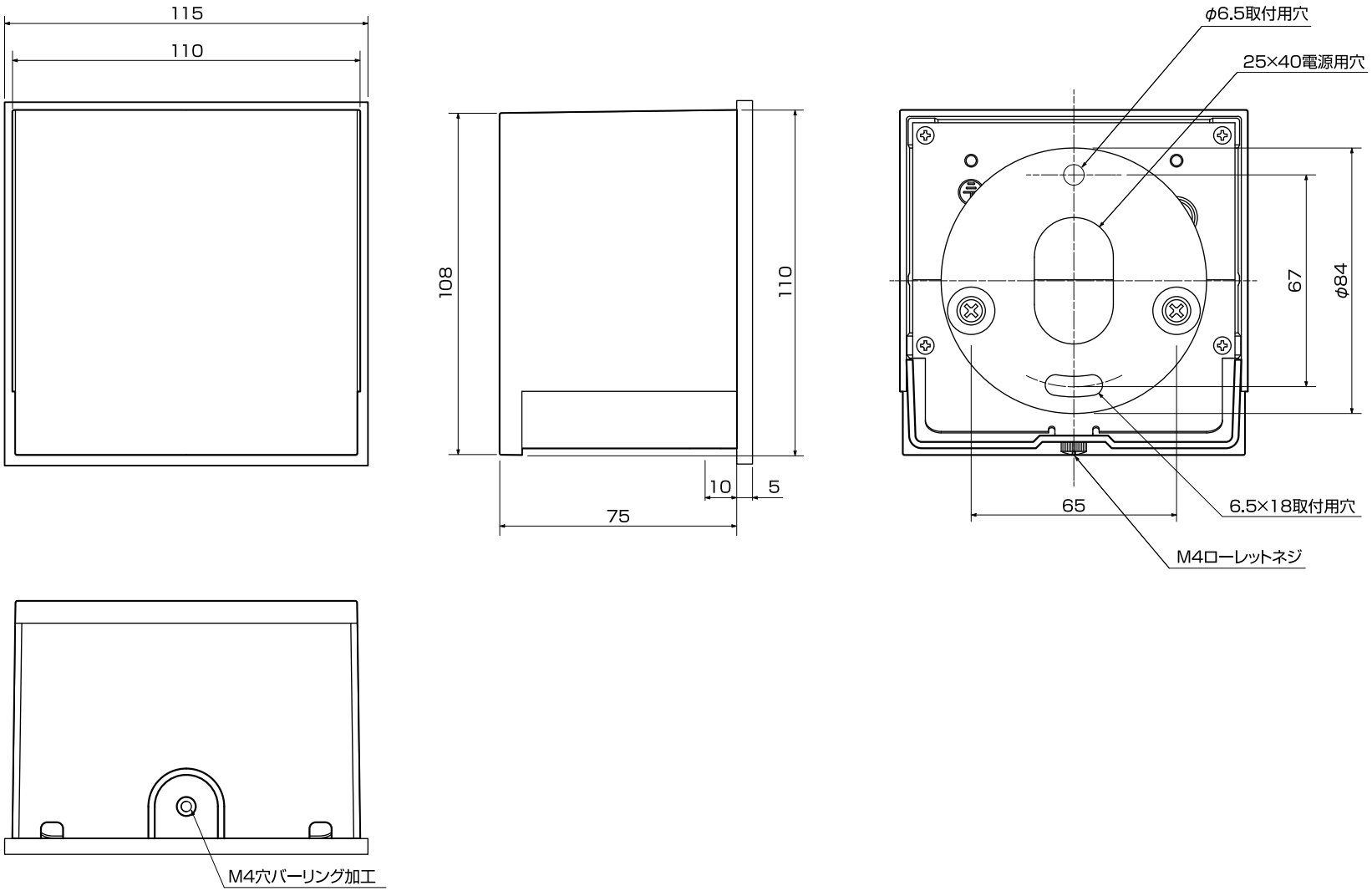

訂正	月 日		月 日		分類 IELOGO	作製 年 月 日 2020/05/20	株式会社 丸三タカギ MarusanTakagi	承認		図面NO GZ_ウォールライト_WLL
	月 日		月 日					営業	設計 追上	担当 追上	製図 追上
	月 日		月 日		商品名 ウォールライト100V　WLL	縮尺 1/2				
	月 日		月 日							